RZUT PIWNIC

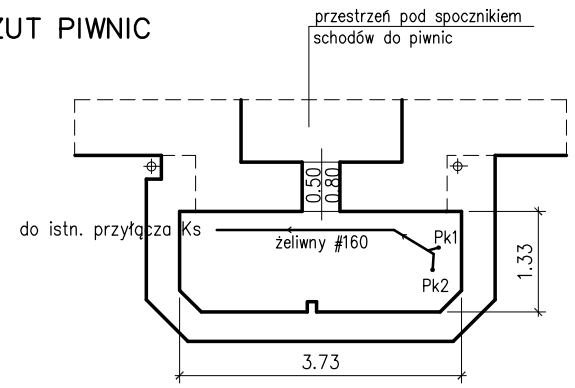

RZUT PARTERU

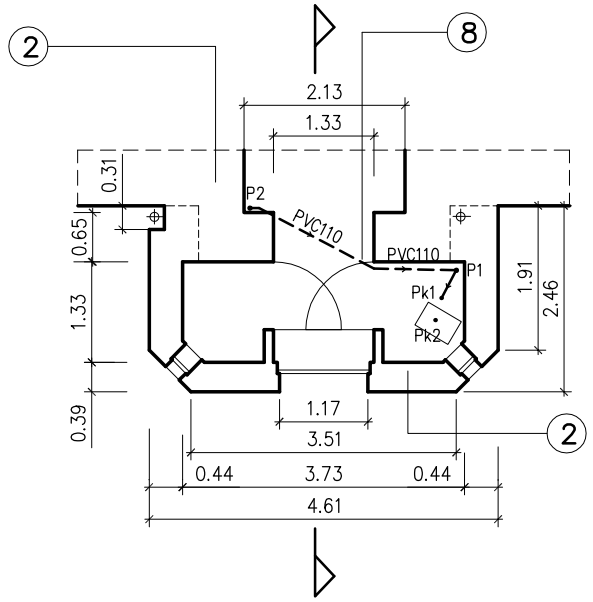

RZUT 1 PIĘTRA

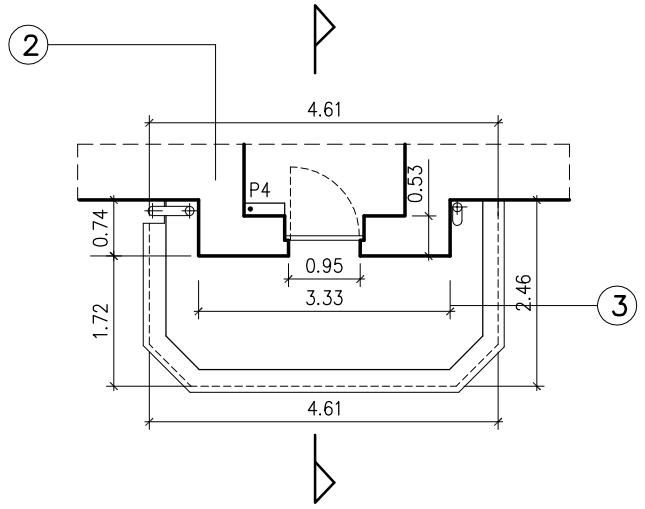

ELEWACJA FRONTOWA

ELEWACJA BOCZNA

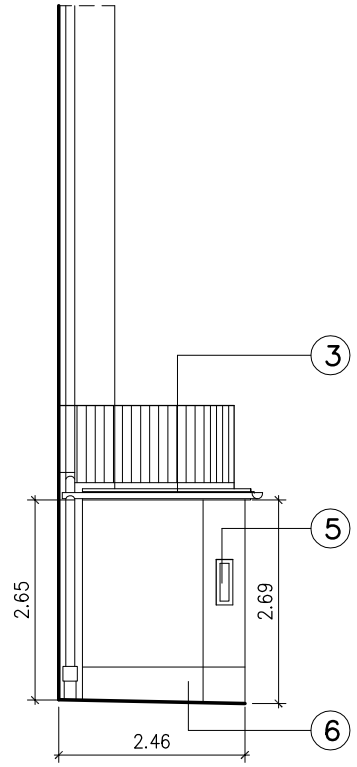

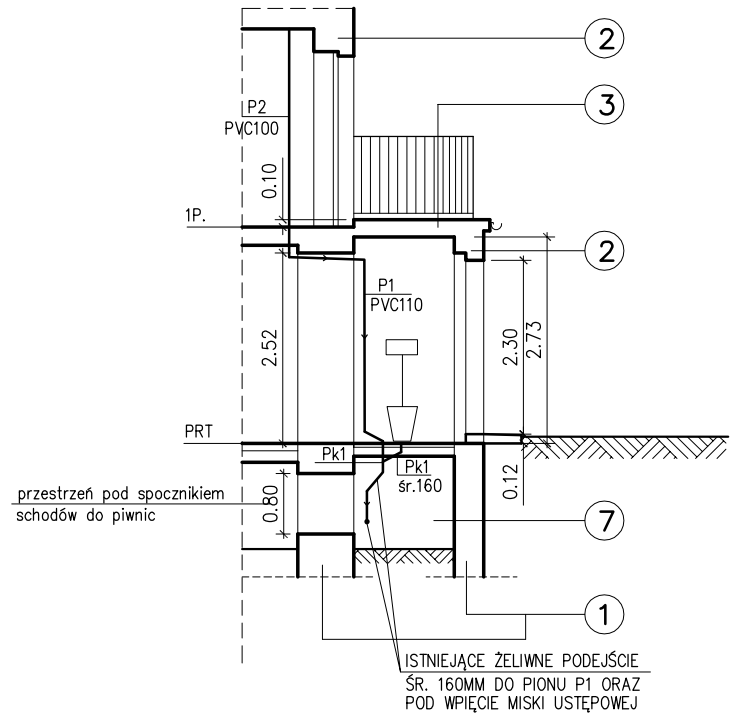

PRZEKRÓJ POPRZECZNY

1	ŚCIANY FUNDAMENTOWE – MUROWANE Z CEGŁY PEŁNEJ NA ZAPRAWIE CEMENTOWEJ
2	ŚCIANY – – ZEWNĘTRZNE KONSTRUKCYJNE MUROWANE Z CEGŁY PEŁNEJ NA ZAPRAWIE CEM.–WAP. I POKRYTE TYNKIEM CEMENTOWO–WAPIENNYM GŁADKIM I POWŁOKĄ MALARSKĄ – WEWNĘTRZNE NOŚNE I DZIAŁOWE MUROWANE Z CEGŁY PEŁNEJ NA ZAPRAWIE CEM–WAP. POKRYTE TYNKIEM GŁADKIM CEMENTOWO – WAPIENNYM I POWŁOKĄ MALARSKĄ
3	TARAS – – STROP NAD PARTEREM – PŁYTA KLEINA GR. 12CM NA BELKACH STALOWYCH – WARSTWY WIERZCHNIE – 3XPAPA NA LEPIKU, WARSTWA SPADKOWA BETONOWA GR. ŚR. 7CM –PŁYTKI TYPU LASTRYKO –BALUSTRADA METALOWA PRĘTOWA, PRĘTY 12X12MM
4	DRZWI WEJŚCIOWE – STALOWE, JEDNOSKRZYDŁOWE, PEŁNE Z NAŚWIETLEM
5	STOLARKA OKIENNA – DREWNIANA KROSNOWA JEDNOSKRZYDŁOWA
6	COKÓŁ – OKŁADZINA Z PŁYTEK CERAMICZNYCH
7	PRZESTRZEŃ POD POSADZKĄ ORAZ PŁYTĄ STROPOWĄ TYPU KLEINA DOBUDÓWKI

P1, P2, Pk1, Pk2 – ISTNIEJĄCE ELEMENTY INSTALACJI WEWNĘTRZNEJ KANALIZACJI SANITARNEJ
P1, P2 – PVC śr.110mm
Pk1, Pk2 –żeliwne śr.160mm

RYNNY I RURY SPUSTOWE – BLACHA STALOWA OCYNKOWANA
OBRÓBKI BLACHARSKIE – BLACHA STALOWA GR. 0.7MM

PRACOWNIA PROJEKTOWA

ARCH i.d.
58–309 Wałbrzych ul.Boya–Żeleńskiego 49 e–mail: arch.id@wp.pl

ZESPÓŁ PROJEKTOWY			PODPIS
ARCHITEKTURA	PROJEKTANT: ARCH. IWONA DZIEDZIC	NR UPR: AU–F2/188/81	
KONSTRUKCJA			

OBIEKT/ZAKRES OPRACOWANIA

ROZBIÓRKA DOBUDÓWKI DO BUDYNKU

TYTUŁ RYSUNKU

RZUTY, ELEWACJE, PRZEKRÓJ INWENTARYZACJA

ADRES OBIEKTU BUDOWLANEGO

GMINA	MIEJSCOWOŚĆ	ULICA, NR
WAŁBRZYCH	WAŁBRZYCH	UL. ADAMA MICKIEWICZA 27

DZIAŁKA NR: 9/6
OBRĘB: NOWE MIASTO NR 26

DZIAŁKA NR: WSPÓLNOTA MIESZKANIOWA PRZY UL.ADAMA MICKIEWICZA NR 27 W WAŁBRZYCHU

STADIUM	BRANŻA	DATA	SKALA	NR RYSUNKU
PW	ARCH.	LISTOPAD 2022	1:100	1/INW