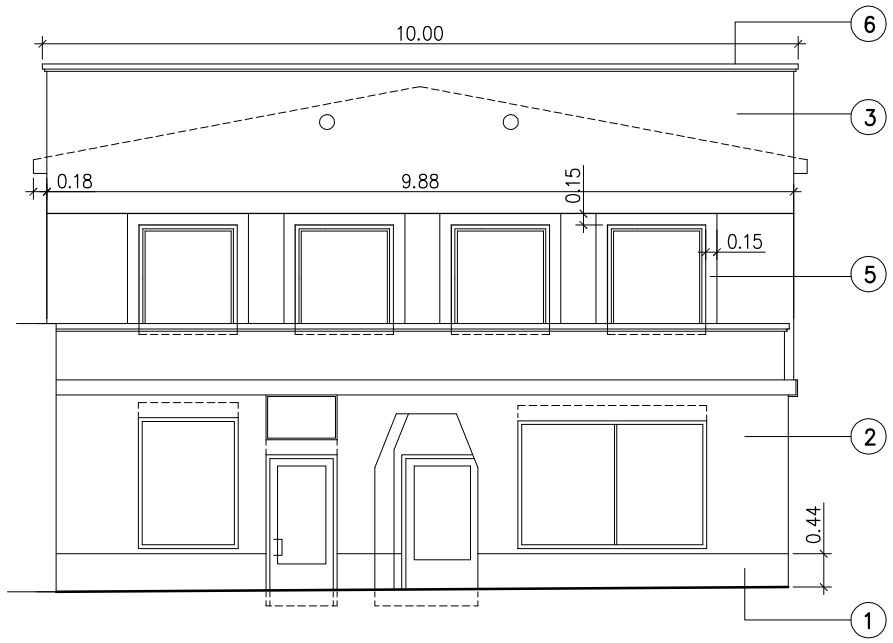

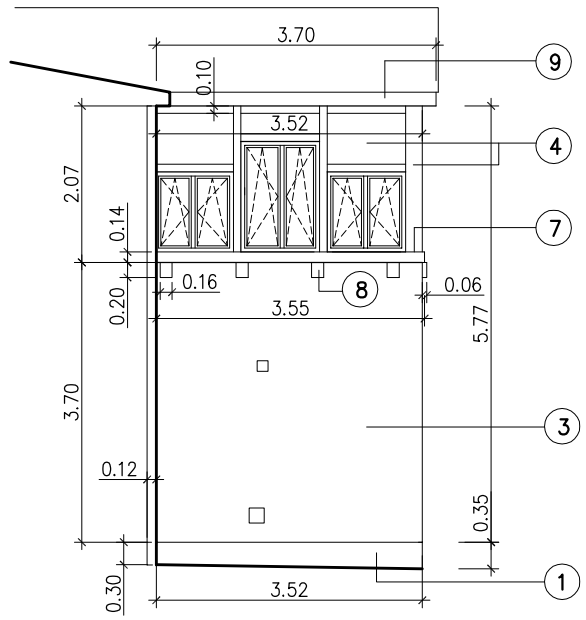

1	COKÓŁ – REMONT – SKUCIE PŁYTEK CERAMICZNYCH – ZABIEGI DEZYNFEKCYJNE PREPARATEM NP. STOPRIM FURGAL LUB RÓWNOWAŻNYM – WZMOCNIENIE POWIERZCHNI PREPARATEM POLIAKRYLOWYM NP. STOPROM GRUNDEX LUB RÓWNOWAZNYM – POWŁOKA PRZECIWWILGOCIOWA POLIMEROWO–BITUMICZNA NA WRÓWNANYM ZAPRAWĄ CEMENTOWĄ PODŁOŻU – OKŁADZINA Z PŁYTEK KLINKIEROWYCH ELEWACYJNYCH NA PODWÓJNEJ WARSTWIE SIATKI Z WŁÓKNA SZKLANEGO
2	ŚCIANA – REMONT – DEZYNFEKCJA ISTNIEJĄCEGO PODŁOŻA PREPARATEM STOPRIM FUNGAL LUB RÓWNOWAŻNYM – WZMOCNIENIE POWIERZCHNI PREPARATEM POLIAKRYLOWYM STOPRIM GRUNDEX LUB RÓWNOWAZNYM – SZPACHLOWANIE ZBROJONE JEDNĄ WARSTWĄ WZMOCNIONEJ SIATKI Z WŁÓKNA SZKLANEGO ODPORNEJ NA ALKALIA Z UZUPEŁNIENIEM WIDCZNYCH UBYTKÓW W USZKODZONYM DOCIEPLENIU – TYNK NAWIERZCHNIOWY SILIKATOWY CIENIENKOWARSTWOWY STOSIL K1,5 LUB RÓWNOWAŻNY
3	ŚCIANA MUROWANA – DOCIEPLENIE W SYSTEMIE BSO – SKUCIE POWŁOKI TYNKARSKIEJ – UZUPEŁNIENIE GŁĘBOKICH UBYTKÓW W CEGŁACH – DEZYNFEKCJA PODŁOŻA PREPARATEM STOPRIM FUNGAL LUB RÓWNOWAŻNYM – WZMOCNIENIE POWIERZCHNI PREPARATEM POLIAKRYLOWYM STOPRIM GRUNDEX LUB RÓWNOWAZNYM – STYROPIAN EPS 030 GR. 12CM, W CZĘŚCI COKOŁOWEJ STYROPIAN HYDROFOBOWY P EPS 030 GR. 12CM – TYNK NAWIERZCHNIOWY SILIKATOWY K 1,5 NA SIATCE Z WŁÓKNA SZKLANEGO
4	ŚCIANA W OKŁADZINIE Z DESEK – DOCIEPLENIE W SYSTEMIE BSO – OCZYSZCZENIE I ODGRZYBIENIE POWIERZCHNI DREWNIANEJ – WZMOCNIENIE POWIERZCHNI PREPARATEM POLIAKRYLOWYM STOPRIM GRUNDEX LUB RÓWNOWAZNYM – WYRÓWNANIE POWIERZCHNI DO PŁASZCZYZNY RAMIAKÓW PŁYTAMI Z WEŁNY MINERALNEJ GR. 5CM – STYROPIAN EPS 030 GR. 12CM Z ROWKAMI DRENAŻOWYMI UŁOŻONY NA PAROIZOLACJI – TYNK NAWIERZCHNIOWY SILIKATOWY K 1,5 NA SIATCE Z WŁÓKNA SZKLANEGO – ELEMENTY DREWNIANE ODTWARZAJĄCE UKŁAD RYGLOWY KONSTRUKCJI – THERMODESKI GR. 22MM POKRYTE TRANSPARENTNĄ POWŁOKĄ MALARSKĄ W KOLORZE PODBITKI
5 6	DETALE ARCHITEKTONICZNE – ODTWORZENIE WSZYSTKIE DETALE – GZYMSY CIĄGNIONE NA ATTYKACH, OPASKI ODTWORZYĆ POPRZEZ ŚCIĄGNIĘCIE SZABLONU Z ORYGINALNYCH ELEMENTÓW WYSTĘPUJĄCYCH NA ELEWACJI – TYNK SILIKATOWY GŁADKI
7	GZYMS – ODTWORZYĆ POPRZEZ ZAMOCOWANIE NA KOŁKI WKLEJANE I KLEJ THERMODESKI GR. 22MM POKRYTE TRANSPARENTNĄ POWŁOKĄ
8	WSPORNIKI DREWNIANE – THERMODESKI GR. 4CM POKRYTE TRANSPARENTNĄ POWŁOKĄ
9	PODBITKA – REMONT – USUNĄĆ SKORODOWANE BIOLOGICZNIE DESKI – WYKONAĆ NOWĄ PODBITKĘ Z THERMODESEK GR. 25MM ZABEZPIECZONYCH PRZED KOROZJĄ BIOLOGICZNĄ
	STOLARKA OKIENA – WYMIANA – WYMIANA OKIEN NA OKNA Z PCV, JEDNORAMOWE, Z WBUDOWANYMI NAWIEWNIKAMI HIGROSTEROWANYMI WSP. UMAX MIN. 0.9

KRATKI WENTYLACYJNE NAWIEWNE– STAL NIERDZEWNA

PARAPETY–
PŁYTKI KLINKIEROWE POWLEKANE BURGUND–CERRAD, SPADEK MIN. 3%

OBRÓBKI BLACHARSKIE –
– BLACHA POWLEKANA GR. 0.7MM KOLOR ANTRACYT

RURY SPUSTOWE –
– BLACHA STALOWA OCYNKOWANA GR. 0.6MM

KABLE TELETECHNICZNE –
– LUŹNO WISZĄCE KABLE TELETECHNICZNE NALEŻY W POROZUMIENIU Z WŁAŚCIECIELEM SIECI ZABUDOWAĆ W RURKACH OCHRONNYCH POD DOCIEPLENIEM PUSZKI TELETECHNICZNE OSADZONE NA ŚCIANACH ZLIKWIDOWAĆ

PRACOWNIA PROJEKTOWA

ARCHid
58–309 Wałbrzych ul.Boya–Żeleńskiego 49 e–mail: arch.id@wp.pl

ZESPÓŁ PROJEKTOWY			PODPIS
ARCHITEKTURA	PROJEKTANT: ARCH. IWONA DZIEDZIC	NR UPR: AU–F2/188/81	
KONSTRUKCJA			

OBIEKT/ZAKRES OPRACOWANIA

REMONT ELEWACJI Z DOCIEPLENIEM BUDYNKU

TYTUŁ RYSUNKU

ELEWACJE ZACHODNIE REMONT

ADRES OBIEKTU BUDOWLANEGO

GMINA	MIEJSCOWOŚĆ	ULICA, NR
WAŁBRZYCH	WAŁBRZYCH	UL. MELCHIORA WAŃKOWICZA 2A
DZIAŁKA NR: 216/11 OBRĘB: BIAŁY KAMIEŃ NR 14	DZIAŁKA NR: WSPÓLNOTA MIESZKANIOWA PRZY UL.WAŃKOWICZA NR 14 W WAŁBRZYCHU	

STADIUM	BRANZA	DATA	SKALA	NR RYSUNKU
PB	ARCH.	LUTY 2021	1:100	1/A